更改 REV	設 變 內 容 MODIFICATION
A	ECN03904

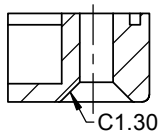

剖面圖 B-B
比例 2 : 1

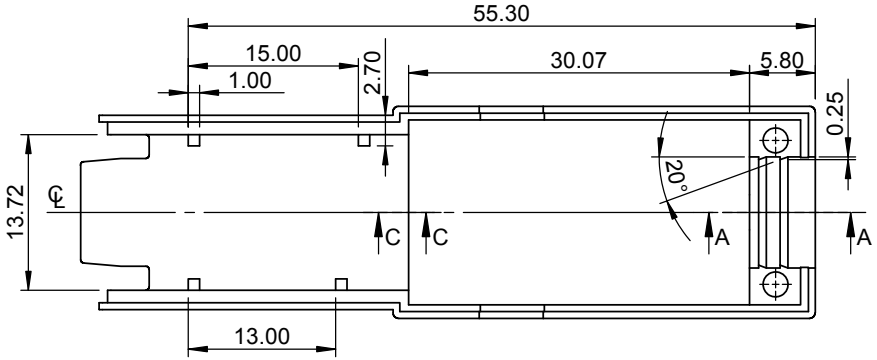

NOTE :
1. MATERIAL : ZINC DIECAST
2. PLATING: 150μ" NICKEL PLATING

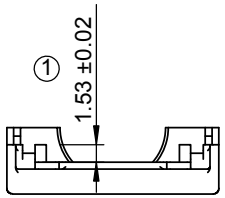

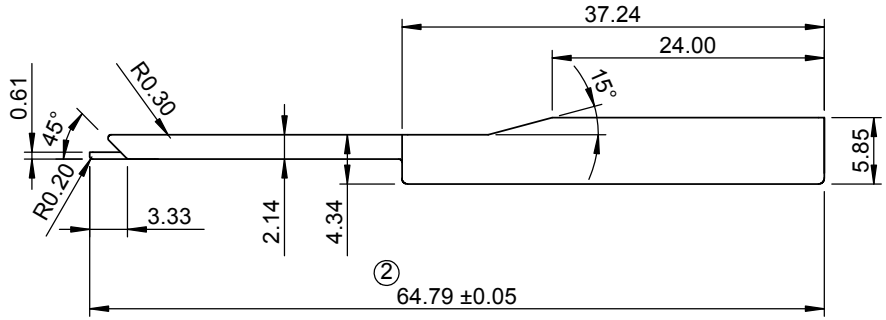

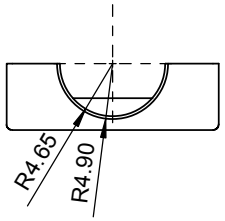

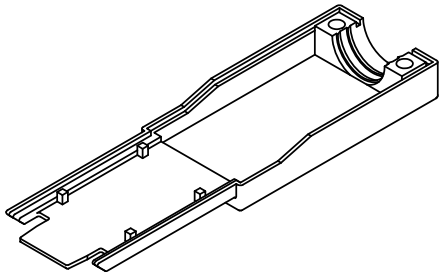

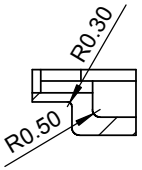

剖面圖 C-C
比例 2 : 1

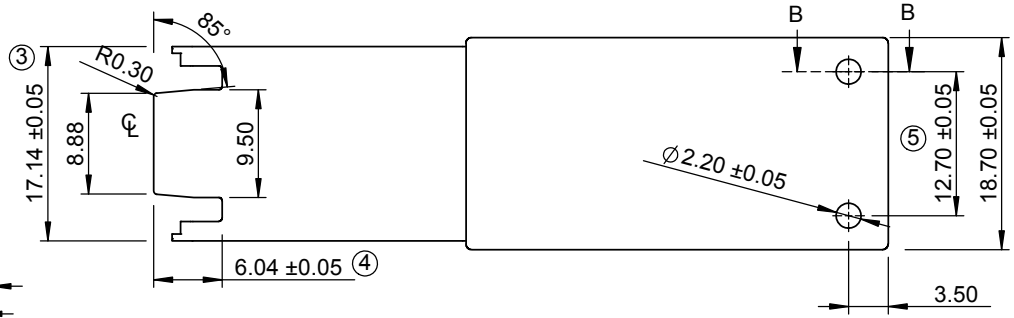

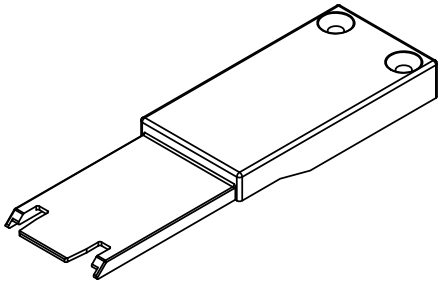

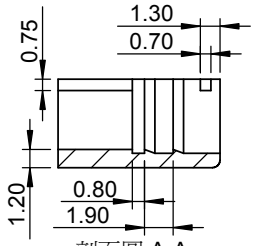

剖面圖 A-A
比例 2 : 1

GENERIAL TOLERANCE		KINGCONN 皇海科技股份有限公司
X.± 0.50	X.°± 5°	
.X± 0.30	.X°± 2°	名 稱(TITLE) BOTTOM BACKSHELL
.XX± 0.20	.XX°± 1°	

單 位(UNIT)	料 號(PART NO.)	圖 號(DWG NO.)
mm	5SASCC-5N-0011	5SASCC-5N-0011-A

審 核(APPROVAL)	核 對(CHECKED)	製 圖(DRAWN)	比 例 SCALE 1:1	張 數 SHEET 1/1
			角 法 PROJ.	更 改 REV A

QP-701-03

更改 REV	設 變 內 容 MODIFICATION
A	ECN01970
B	ECN02157
C	ECN03273
D	ECN03317

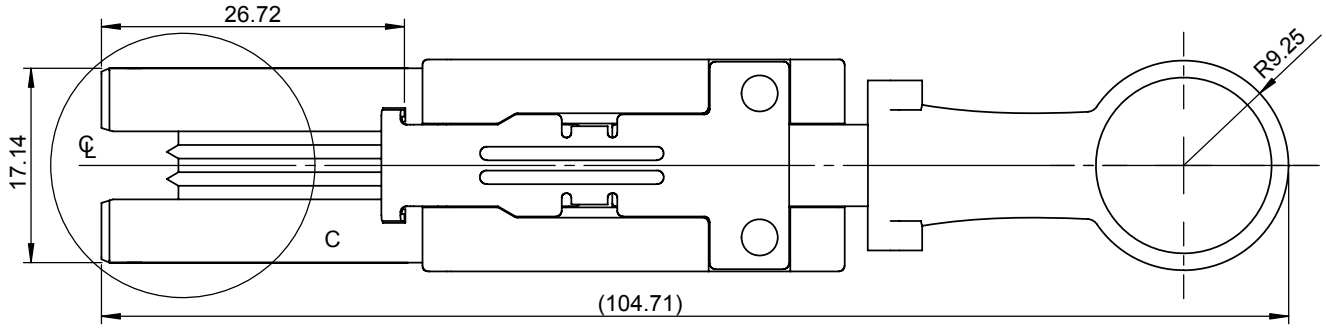

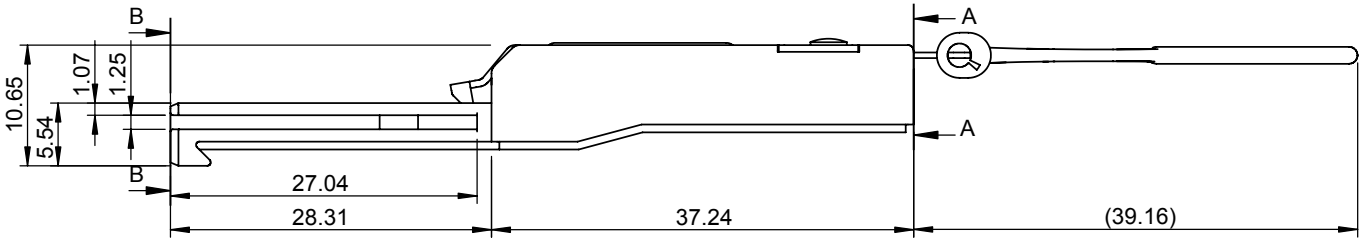

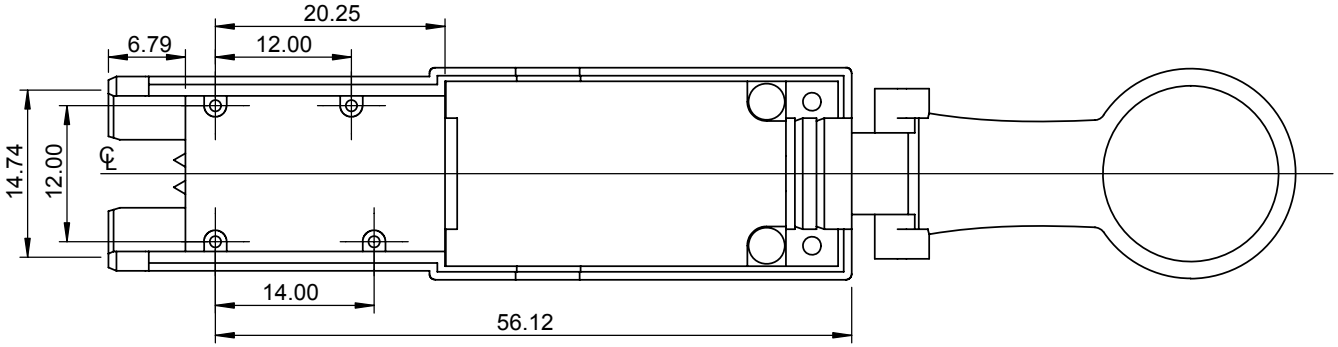

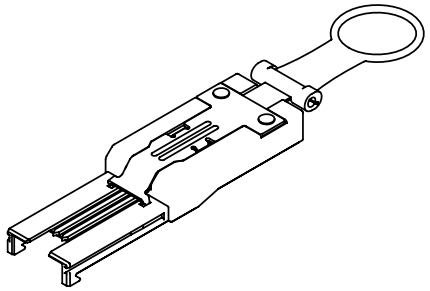

NOTES:
1. MATERIAL:
   BACKSHELLS: ZINC DIECAST
   LOCKING: STAINLESS STEEL
   PULL: STAINLESS STEEL
   RIGN-PULL: MOLDED PLASTIC
   RIVET: ALUMINUM
2. PLATING:
   BACKSHELLS: 150μ" Ni PLATED
3. PORT NO: 6SASC-N3-000X
   - 0: KEY WAY #2,4,6
   - 1: KEY WAY #2,4
   - 2: KEY WAY #4,6
   - 3: KEY WAY #1,4
   - 4: KEY WAY #4,7

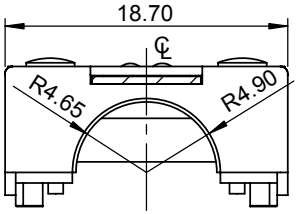

剖面圖 A-A
比例 2 : 1

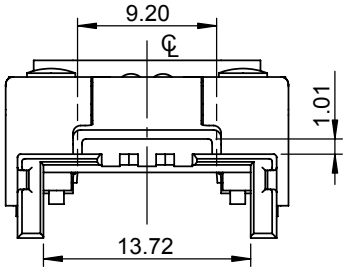

剖面圖 B-B
比例 2 : 1

GENERIAL TOLERANCE	
X.± 0.50	X.°± 5°
.X± 0.30	.X°± 2°
.XX± 0.20	.XX°± 1°

KINGCONN 皇海科技股份有限公司

名 稱(TITLE): miniSAS UPPER BACKSHELL

單 位(UNIT)	料 號(PART NO.)	圖 號(DWG NO.)
mm	6SASC-N3-000X	6SASC-N3-000X-D

審 核(APPROVAL)	核 對(CHECKED)	製 圖(DRAWN)	比 例 SCALE 3:2	張 數 SHEET 1/2
			角 法 PROJ.	更 改 REV D

RoHS

QP-701-03

更改 REV	設 變 內 容 MODIFICATION
A	ECN01970
B	ECN02157
C	ECN03273
D	ECN03317

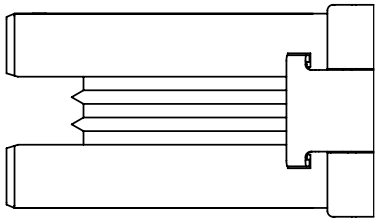

KEY #2,4,6
PART NO: 6ASAC-N3-0000

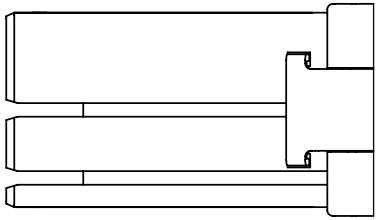

KEY #1,4
PART NO: 6ASAC-N3-0003

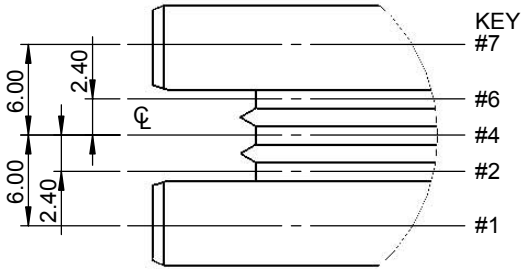

細部放大圖 C
比例 2 : 1

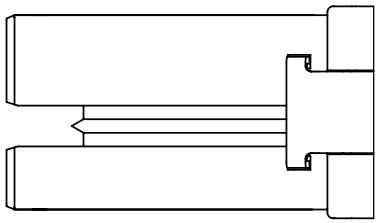

KEY #2,4
PART NO: 6ASAC-N3-0001

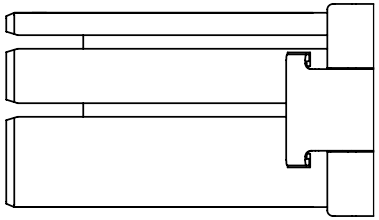

KEY #4,7
PART NO: 6ASAC-N3-0004

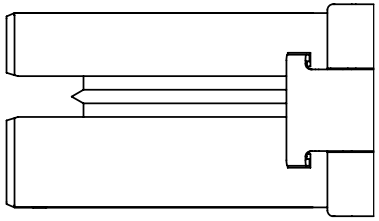

KEY #4,6
PART NO: 6ASAC-N3-0002

GENERIAL TOLERANCE	
X.± 0.50	X.°± 5°
.X± 0.30	.X°± 2°
.XX± 0.20	.XX°± 1°

KINGCONN 皇海科技股份有限公司

名 稱(TITLE)
miniSAS UPPER BACKSHELL

單 位(UNIT)	料 號(PART NO.)	圖 號(DWG NO.)
mm	6SASC-N3-000X	6SASC-N3-000X-D

審 核(APPROVAL)	核 對(CHECKED)	製 圖(DRAWN)	比 例 SCALE 3:2	張 數 SHEET 2/2
			角 法 PROJ.	更 改 REV D

RoHS

QP-701-03

更改 REV	設 變 內 容 MODIFICATION
A	ECN03906

NOTE :
1. MATERIAL: 773GT, GOLDEN

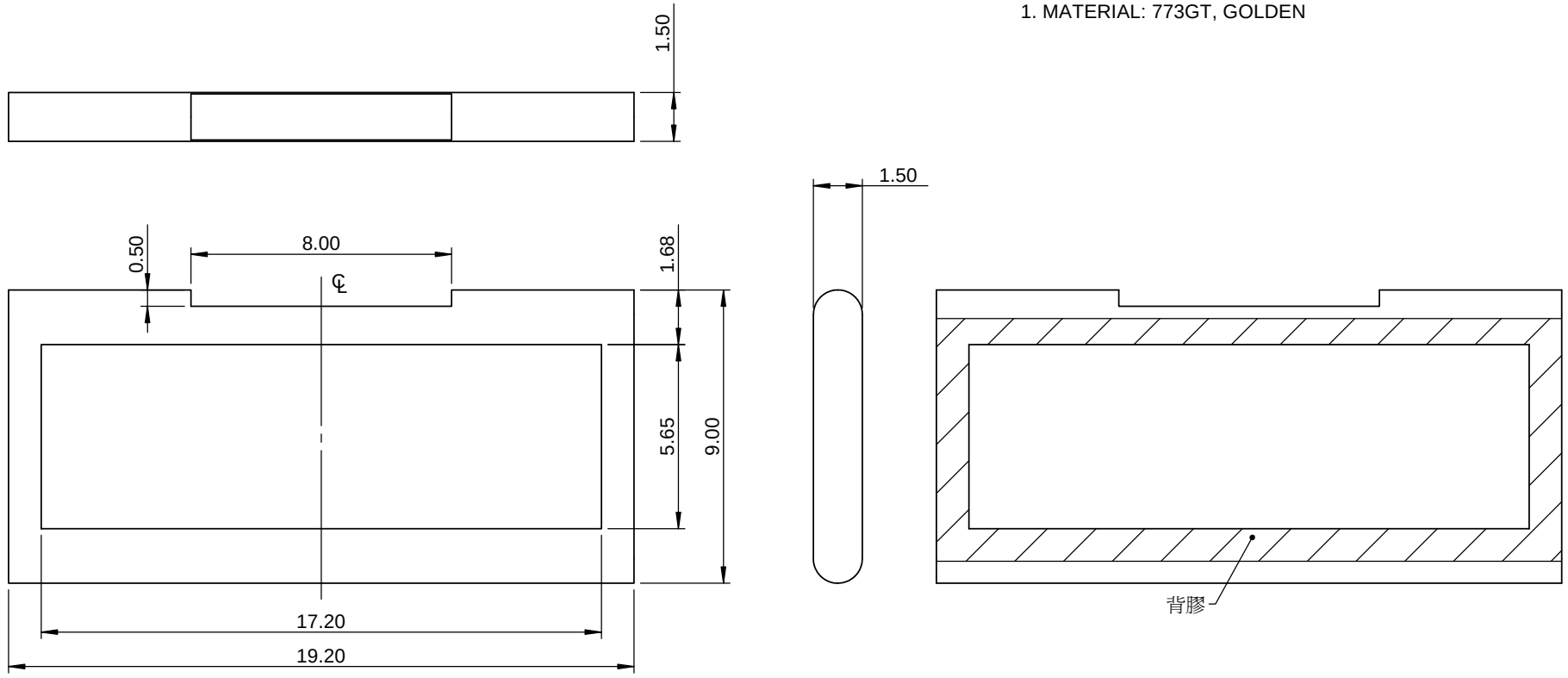

GENERIAL TOLERANCE	
X.± 0.50	X.°± 5°
.X± 0.40	.X°± 2°
.XX± 0.30	.XX°± 1°

KINGCONN 皇海科技股份有限公司

名 稱(TITLE) CONDUCTIVE FABRIC OVER FOAM

單 位(UNIT)	料 號(PART NO.)	圖 號(DWG NO.)
mm	3SASCO-JA-0001	3SASCO-JA-0001-A

審 核(APPROVAL)	核 對(CHECKED)	製 圖(DRAWN)	比 例 SCALE 1:1	張 數 SHEET 1/1
			角 法 PROJ.	更 改 REV A

QP-701-03

更改 REV	設 變 內 容 MODIFICATION
A	ECN03905

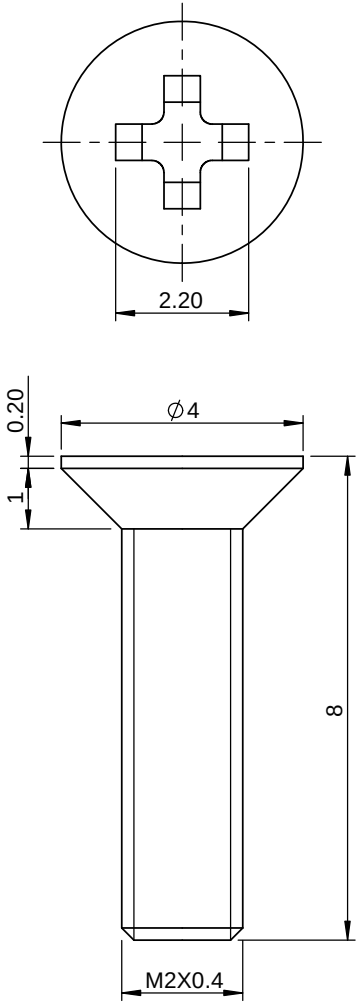

NOTE :
MATERIAL :STAINLESS STEEL

GENERIAL TOLERANCE	
X.± 0.50	X.°± 5°
.X± 0.30	.X°± 2°
.XX± 0.20	.XX°± 1°

KINGCONN 皇海科技股份有限公司

名 稱(TITLE): SCREW

單 位(UNIT)	料 號(PART NO.)	圖 號(DWG NO.)
mm	4COMMW-69-0000	4COMMW-69-0000-A

審 核(APPROVAL)	核 對(CHECKED)	製 圖(DRAWN)	比 例 SCALE	8:1	張 數 SHEET	1/1
			角 法 PROJ.		更 改 REV	A

QP-701-03