更改 REV	設 變 內 容 MODIFICATION
B	ECR00818
C	ECN03294

NOTE :

1.MATERIAL :

HOUSING : HIGH TEMPERATURE THERMOPLASTIC.

CONTACT : COPPER ALLOY.

2PART NO : CFHD- X 9-9008

PLATING

F CONTACT:GOLD FLASH OVER 50u"MIN.NICKEL
SOLDER TAIL:100u"min.Sn OVER NICKEL

A CONTACT:5u"MIN.Au OVER 50u"MIN.NICKEL
SOLDER TAIL:100u"min.Sn OVER NICKEL

B CONTACT:10u"MIN.Au OVER 50u"MIN.NICKEL
SOLDER TAIL:100u"min.Sn OVER NICKEL

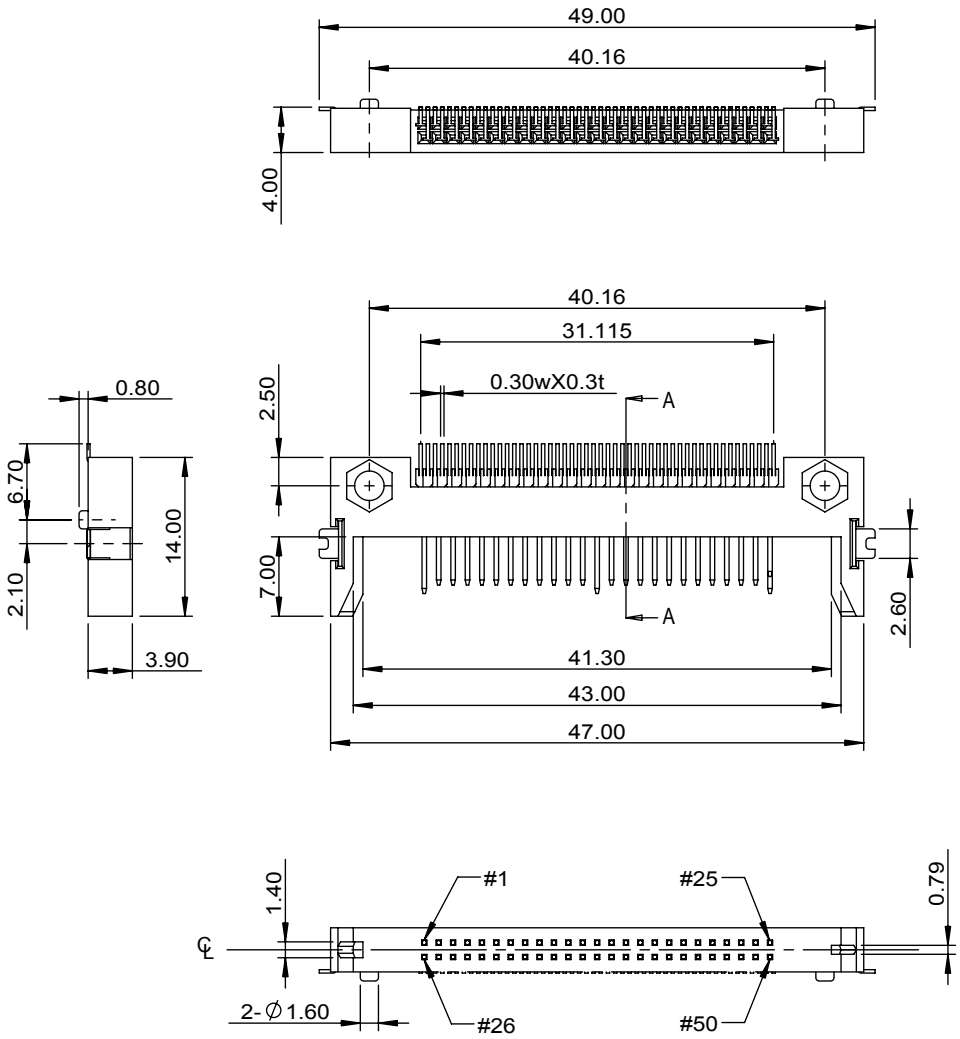

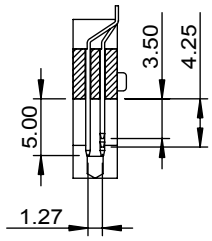

SECTION A-A

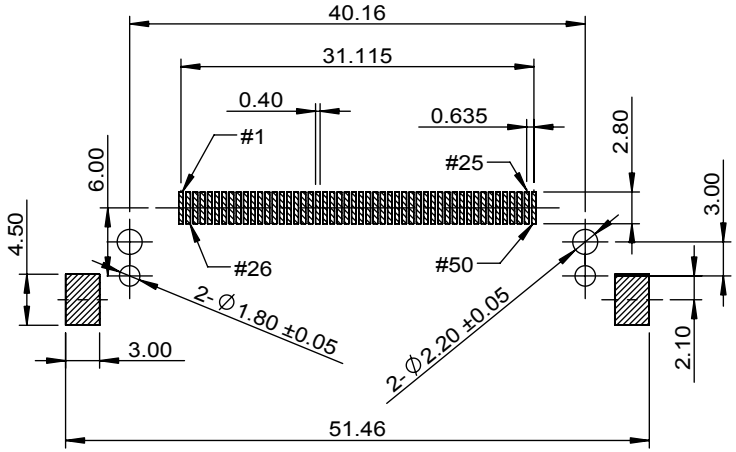

RECOMMENDED P.C.B. LAYOUT

GENERIAL TOLERANCE	
X.± 0.50	X.°± 5°
.X± 0.30	.X°± 2°
.XX± 0.20	.XX°± 1°

KINGCONN 皇海科技股份有限公司

名 稱(TITLE): CF Card Header Normal Slim Type

單 位(UNIT)	料 號(PART NO.)	圖 號(DWG NO.)
mm	7CFHD-X9-9008	7CFHD-X9-9008-C

審 核(APPROVAL)	核 對(CHECKED)	製 圖(DRAWN)	比 例 SCALE	張 數 SHEET	更 改 REV
		Edson	3:2	1/1	C

角 法 PROJ.

QP-701-03