更改 REV	説明 MODIFICATION
A	ECXXXXX

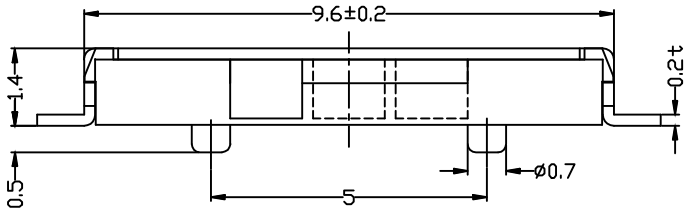

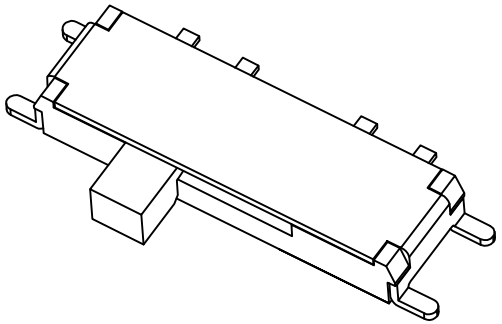

P.C.B MOUNTING PATTERN DIMENSION

the following soldering are recommended for reflow soldering

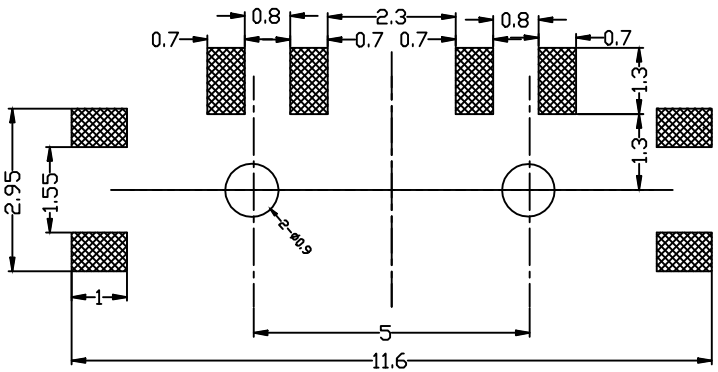

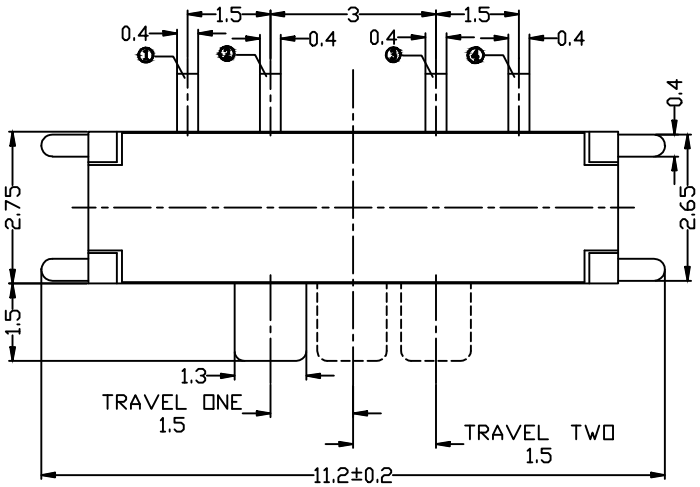

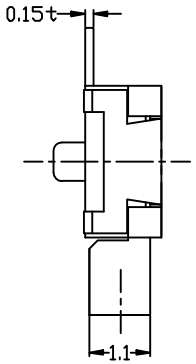

CIRCUIT DIAGRAM

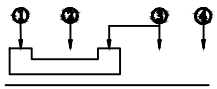

技术参数

NO	项　目	参　数
1	额定电流	0.3A 4V DC
2	接触电阻	≤70mΩ
3	动作力	180±50gf
4	行　程	1.5±0.1mm
5	绝缘电阻	>100MΩ
6	抗电强度	AC250V 50Hz 1Min
7	寿　命	10,000 cyc

RoHS

GENERIAL TOLERANCE		KINGCONN 皇海科技股份有限公司	
X.± 0.50	X.°± 5 °	名称(TITLE) SLIDE SWITCH	
.X± 0.30	.X°± 2 °		
.XX± 0.20	.XX°± 1 °		
單位(UNIT) mm	料號(PART NO.) 7WHTE-F0-0064	圖號(DWG NO.) 7WHTE-F0-0064	
審核(APPROVAL)	核對(CHECKED)	製圖(DRAWN)	比例 SCALE 1:1 / 張數 SHEET 1/1 / 專案 PROJ. / 更改 REV A

QP-701-03-R